NFB 240–242 Грунтовые светильники

Установка
Установка на грунтовую поверхность.

Конструкция
Основание из нейлона, армированного стекловолокном. Стальная оцинкованная труба, покрытая полимерным материалом (ПВХ). Диаметр трубы 60 мм. Для всех светильников cos φ=1. Замена лампы накаливания на интегрированную компактную люминесцентную лампу приведет к увеличению реактивной мощности с коэффициентом не более 0,6 в зависимости от мощности ламп и изготовителя.

Оптическая часть
Рассеиватель из ПММА.

Аксессуары
Для интегрированных компактных люминесцентных ламп.
Используется только с рассеивателями ∅ 250, 300.
Прозрачный призматический светозатеняющий рассеиватель.
Материал — ПММА.
Код заказа — 70010.

Установочные размеры

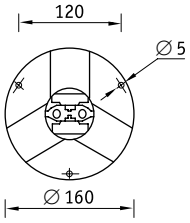

Основание для светильника*

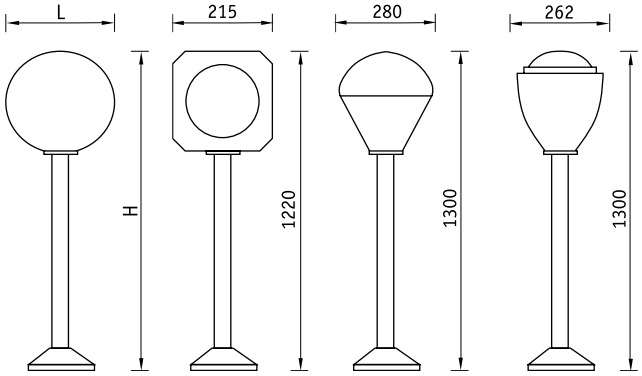

E — лампа накаливания

Тип рассеивателя	Артикул	Мощность, Вт	Размеры LxH, мм	Тип и цвет рассеивателя: Шар Опаловый	Шар Прозрачный	Шар Дымчатый	Шар Призматик	Шар Черный/ Матовый
				Код	Код	Код	Код	Код
200	**NFB 240 E40**	1x40	200x1200	**4241104000**	**4241204000**	**4241304000**	**–**	**–**
250	**NFB 241 E60**	1x60	250x1250	**4241106000**	**4241206000**	**4241306000**	**4241406000**	**4241506000**
300	**NFB 242 E75**	1x75	300x1300	**4241107500**	**4241207500**	**4241307500**	**4241407500**	**4241507500**

Тип рассеивателя	Артикул	Мощность, Вт	Тип и цвет рассеивателя: Куб Опаловый	Куб Дымчатый	Альфа Призматик	Бета Опаловый
			Код	Код	Код	Код
250	**NFB 241 E60**	1x60	**42421063000**	**42423063000**	**–**	**–**
300	**NFB 242 E75**	1x75	**–**	**–**	**4243407500**	**4244107500**

* установочные размеры рассеивателей см. на стр. 283