Крепление DL для потолка «Грильято»

NEW

Установка

Встраивается в потолки типа «Грильято». Крепление должно быть обязательно подвешено через проушины к несущему потолку.

Описание

Металлический корпус, покрытый порошковой краской.

Крепление SL

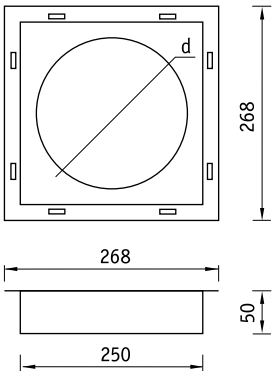

Крепление SB

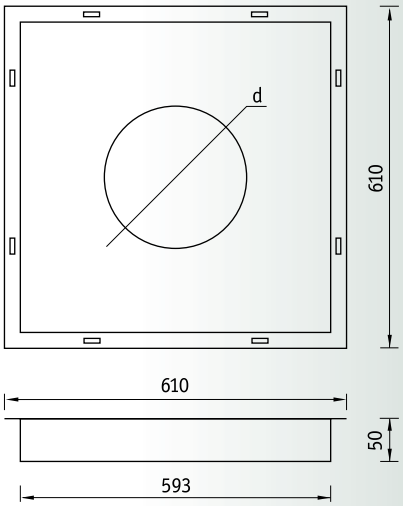

Артикул	Масса, кг	Цвет	Код светильника
SL/DLS 218	0,5	Металлик	**81358**
SL/DLS 218	0,5	Белый	**81318**
SL/DLS 226	0,5	Металлик	**81366**
SL/DLS 226	0,5	Белый	**81326**
SL/DLG 218	0,5	Металлик	**81158**
SL/DLG 218	0,5	Белый	**81118**
SL/DLG 226	0,5	Металлик	**81166**
SL/DLG 226	0,5	Белый	**81126**
SB/DLS 218	2,3	Металлик	**80358**
SB/DLS 218	2,3	Белый	**80318**
SB/DLS 226	2,3	Металлик	**80366**
SB/DLS 226	2,3	Белый	**80326**
SB/DLG 218	2,3	Металлик	**80158**
SB/DLG 218	2,3	Белый	**80118**
SB/DLG 226	2,3	Металлик	**80166**
SB/DLG 226	2,3	Белый	**80126**