Офис компании «МегаФон» (Москва)

Установка

Встраиваются в подвесные потолки типа «Армстронг» или в подшивные потолки из гипсокартона.

Конструкция

Двухстоечное крепление рефлектора в металлическом окрашенном кольце.

Оптическая часть

Зеркальный отражатель из анодированного алюминия.

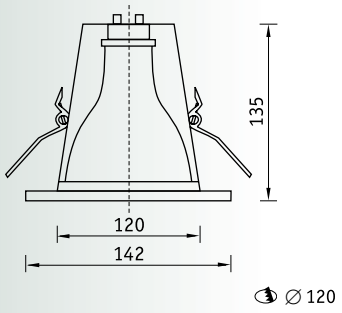

DLN 160

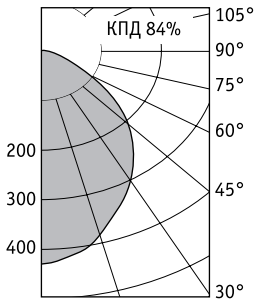

220В IP20 E27 G24 d УХЛ4

Артикул	Мощность, Вт	Масса, кг	Цоколь	Код светильника	cos φ
DLN 113	1x13	0,6	G24d-1	**81411300**	⩾ 0,5
DLN 118	1x18	0,65	G24d-2	**81411800**	⩾ 0,5
DLN 160	1x60	0,25	E27	**81416000**	1*

* замена лампы накаливания на интегрированную компактную люминесцентную лампу приведет к увеличению реактивной мощности с коэффициентом не более 0,6 в зависимости от мощности и изготовителя ламп