NBU 43 Светильники настенные

Установка

Крепление на поверхность стены.

Конструкция

Корпус из литого под давлением алюминия, покрытый порошковой краской. Внутри корпуса расположена металлическая плата с пускорегулирующей аппаратурой.

Оптическая часть

Отражатель из анодированного алюминия. Защитное прозрачное темперированное стекло. Ширина КСС по половинному уровню 4° и 34°.

Вид сверху

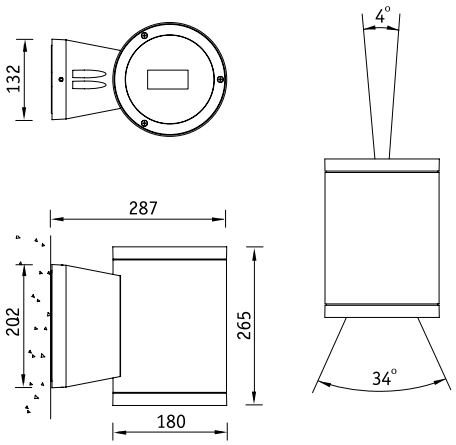

Вид снизу

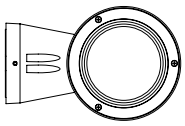

Установочные размеры

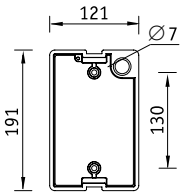

NBU 43

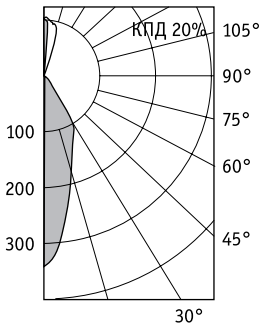

HG — металлогалогенная лампа типа ДРИ (цоколь G12)

Артикул	Мощность, Вт	Масса, кг	Цвет корпуса	Код светильника	cos φ
NBU 43 HG70	1x70	10,1	Черный	**3404307010**	≥ 0,85
NBU 43 HG150	1x150	10,3	Черный	**3404315010**	≥ 0,85
NBU 43 HG70	1x70	10,1	Серебристый	**3404347010**	≥ 0,85
NBU 43 HG150	1x150	10,3	Серебристый	**3404357010**	≥ 0,85